Sistema Eléctrico

GRUPPE 54

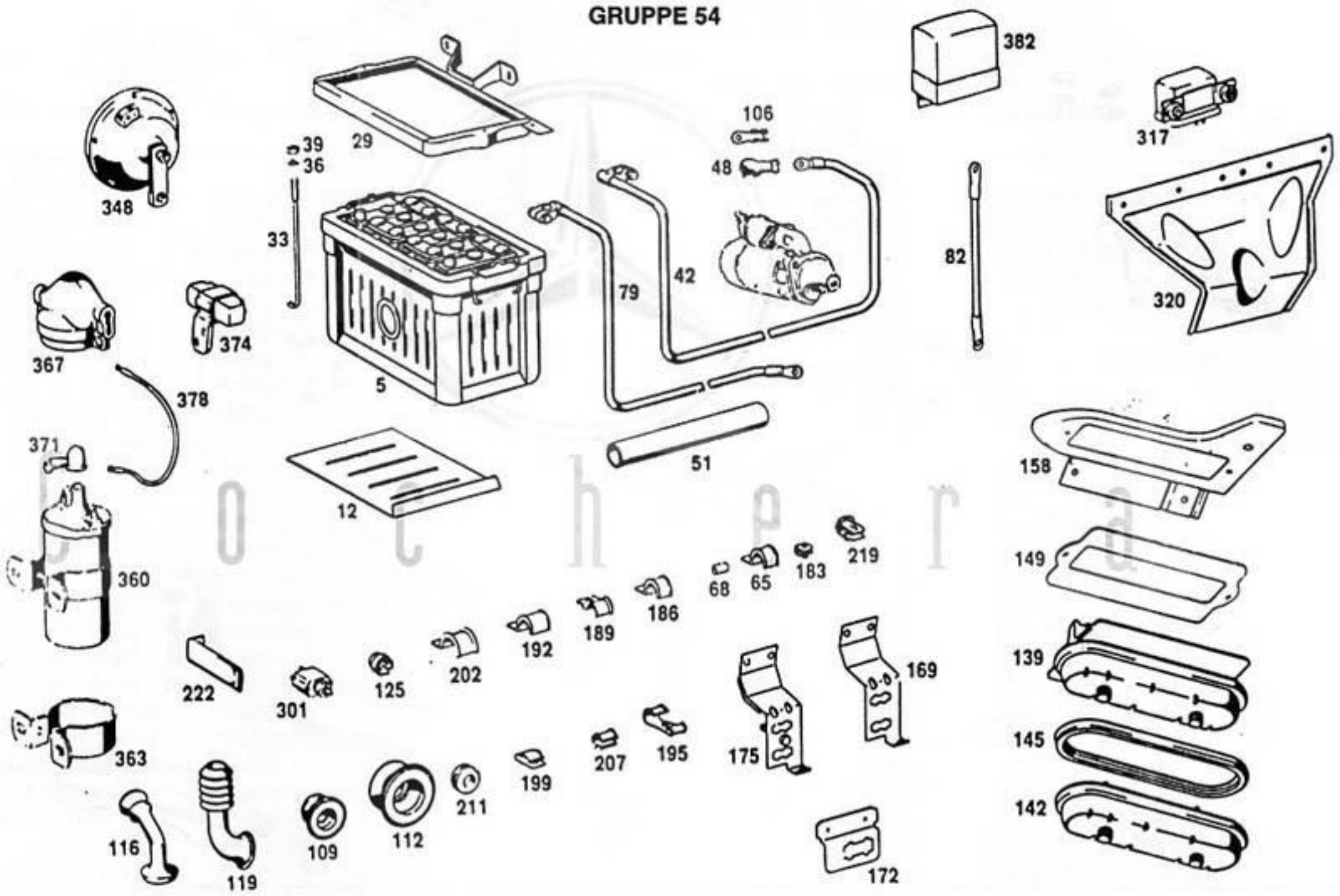

Cochera.com

Sistema Eléctrico. Iluminación.

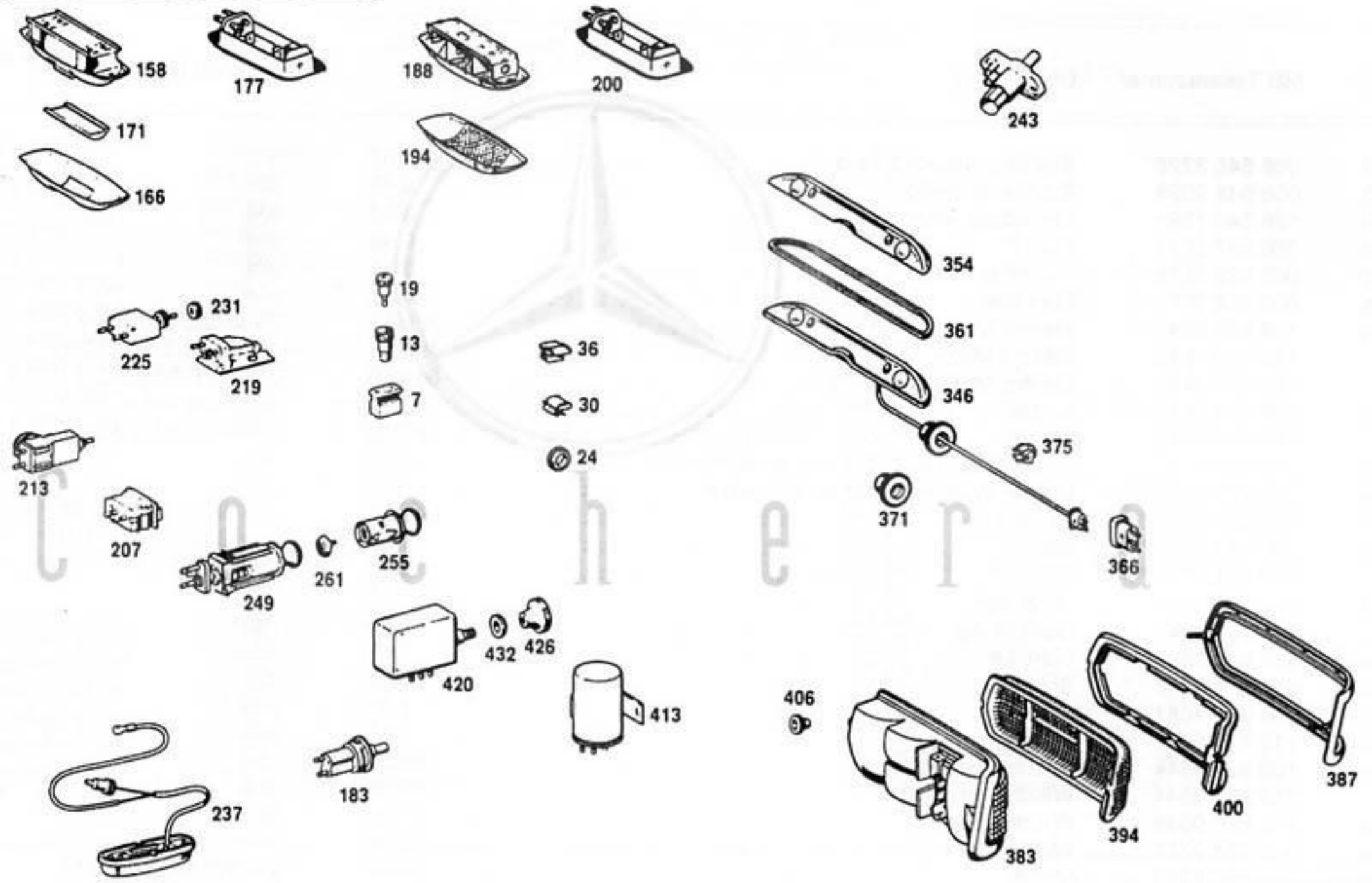

Cochera.com

SUJECIÓN RUEDA DE REPUESTO

Visítenos en cochera.com

Cochera.com

TRANSMISIÓN

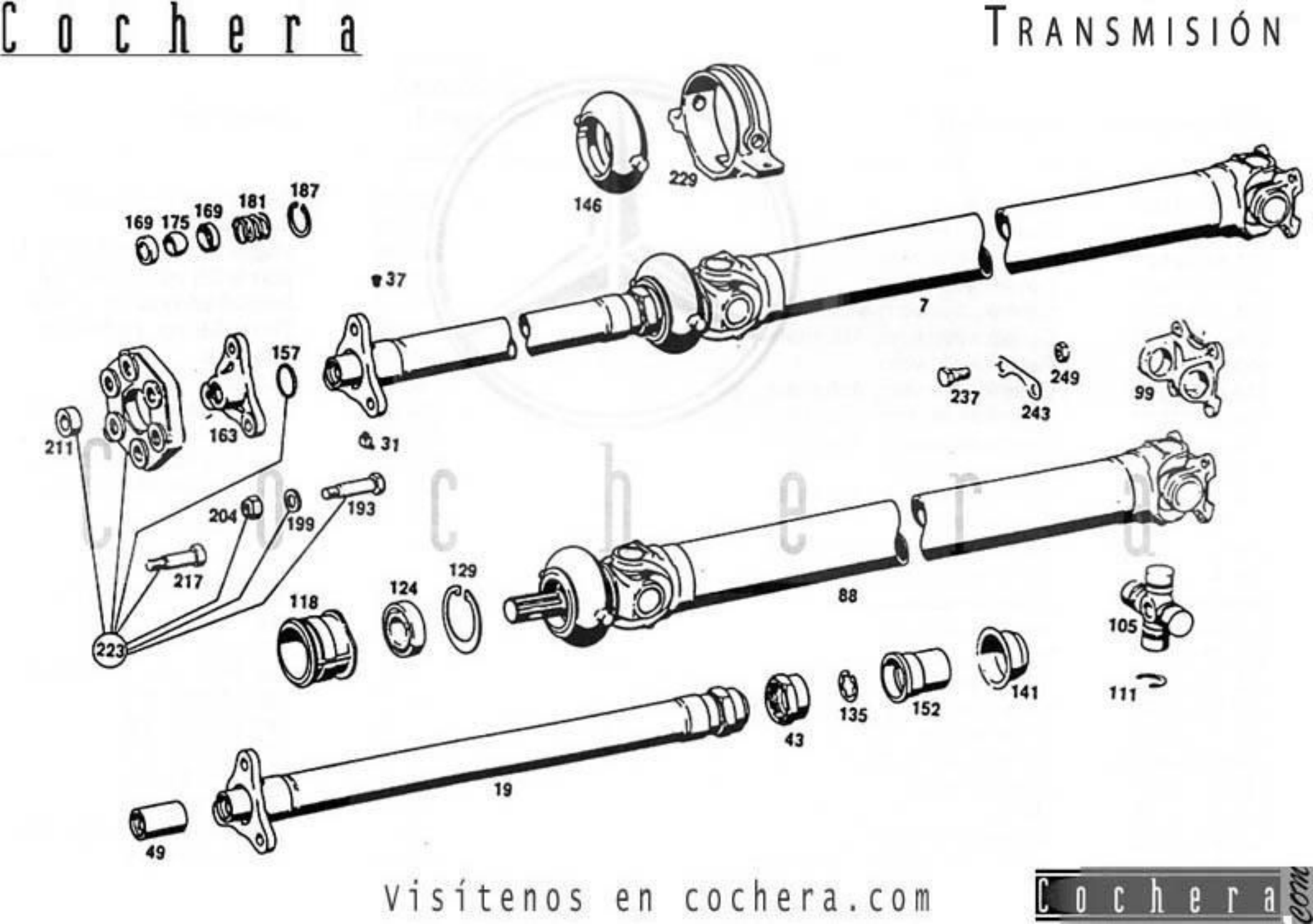

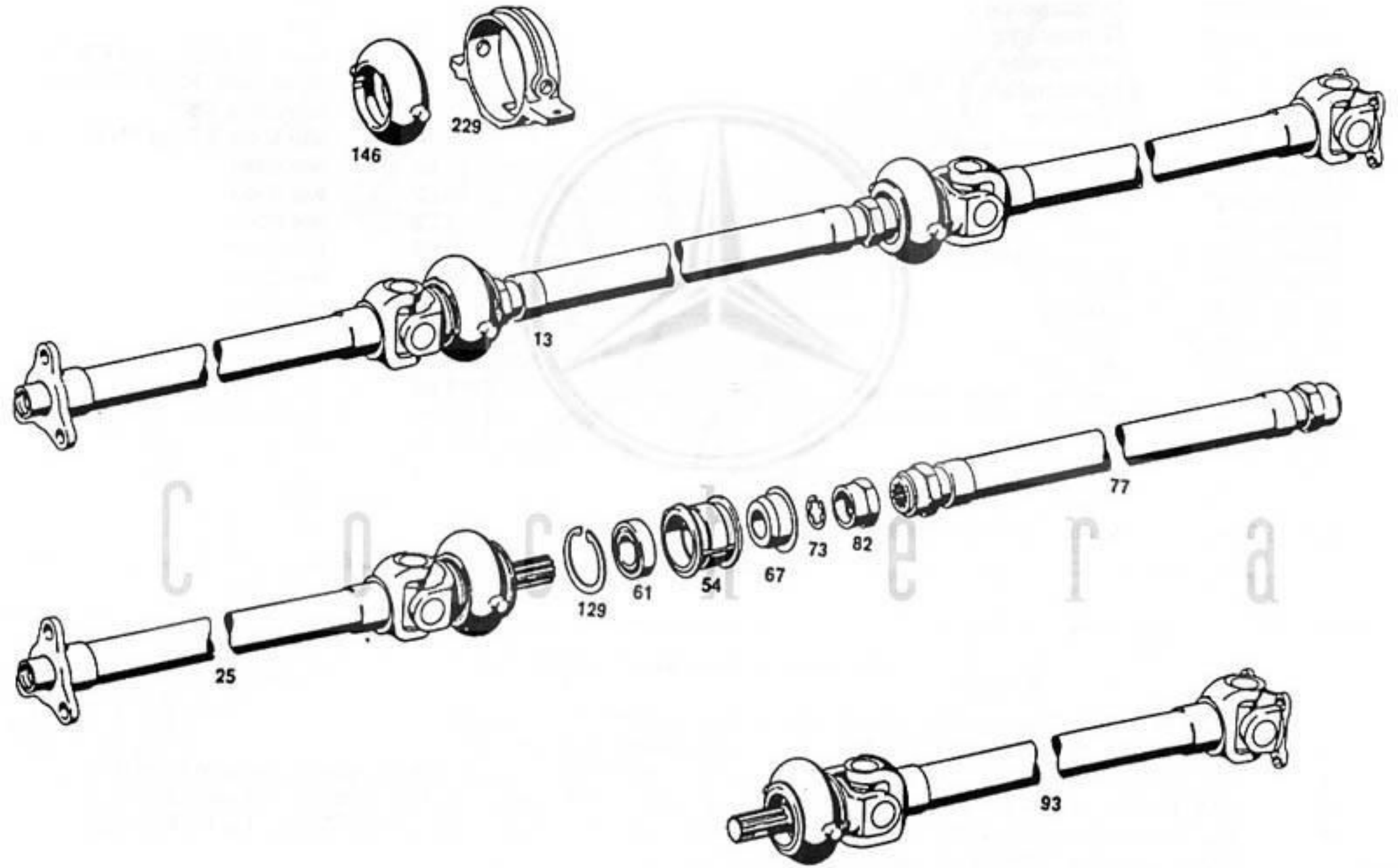
146
229
13
77
82
73
67
54
61
129
25
93

Volante y Caña Dirección

GRUPPE 46/5

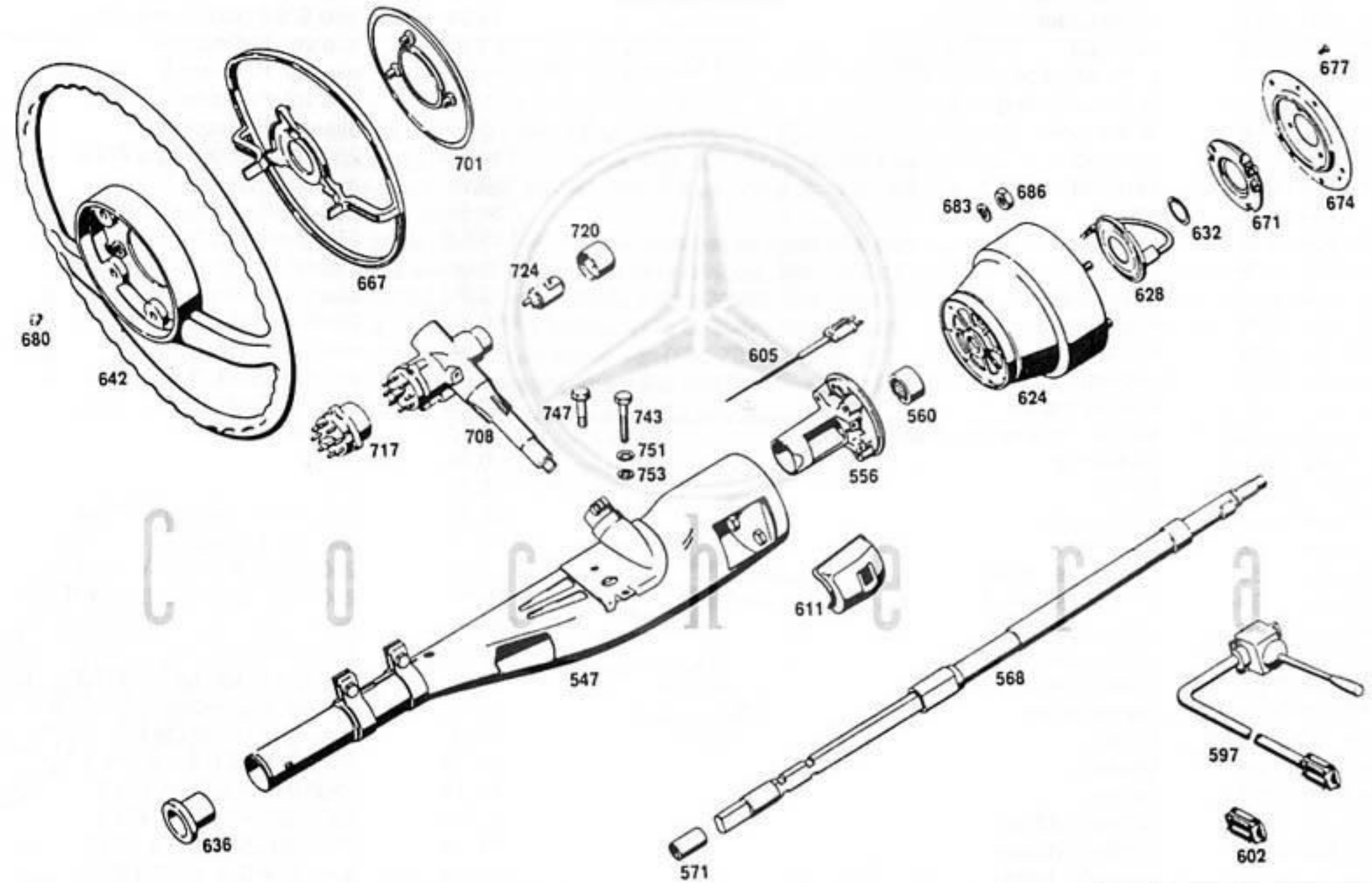

Visítenos en cochera.com
Cochera.com